ԱՍՏԻՃԱՆ ԱՍՏ.1

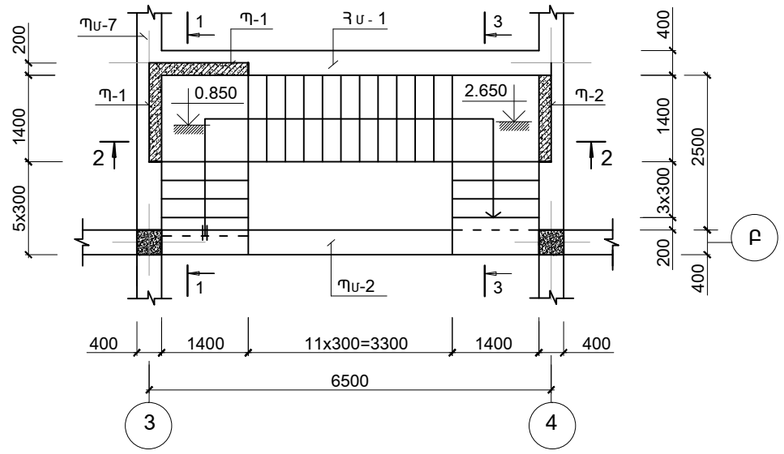

2 - 2

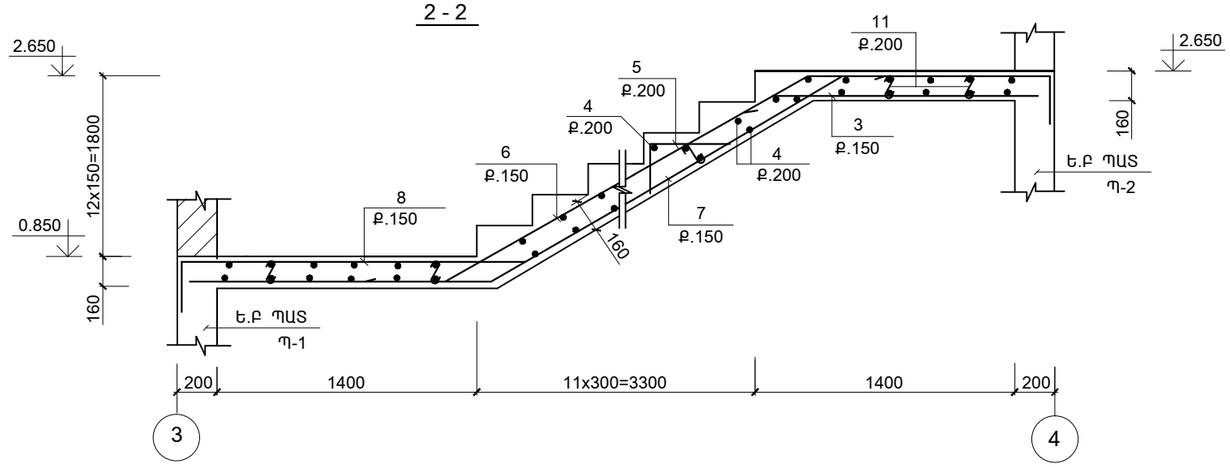

1 - 1

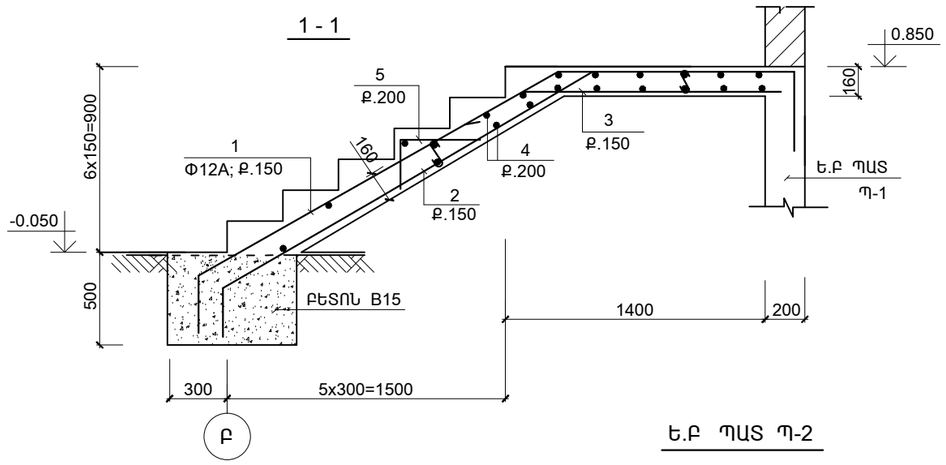

3 - 3

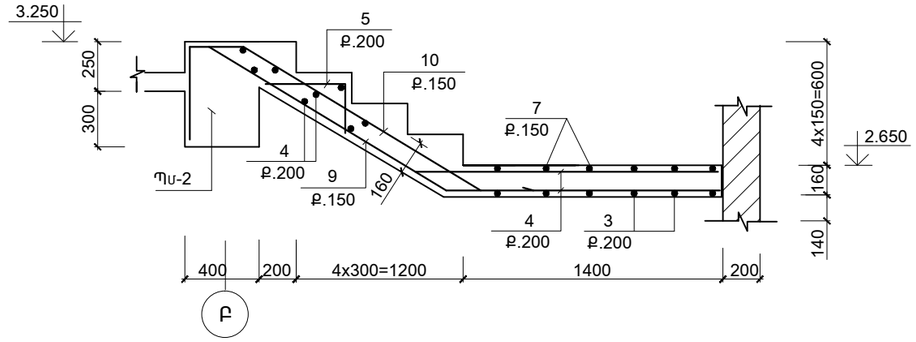

Ե.Բ ՊԱՏ Պ-2

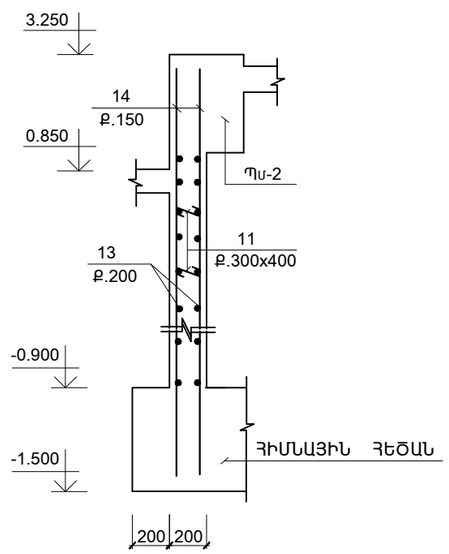

Ե.Բ ՊԱՏ Պ-1

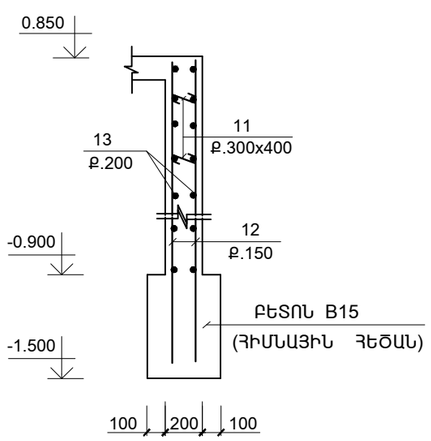

ԾՐԱԳՐԻ ԱՌԱՋԱԴՐԱՆՔ՝ TGQ-09				ՎԱՐԴԱՁՈՐԻ ՄԱՆԿԱՊԱՐՏԵԶԻ ԿԱՌՈՒՑՄԱՆ ՀԱՄԱՐ ԱՆՀՐԱԺԵՇՏ ՆԱԽԱԳԾԱՅԻՆ ԱՇԽԱՏԱՆՔՆԵՐ		
				ԿՈՆՍՏՐՈՒԿՏՈՐԱԿԱՆ ՄԱՍ	ՓՈՒԼ	ԹԵՐԹ	ԹԵՐԹԵՐ
					ԱՆ	ԵԿ-40	48
ՆԱԽԱԳԾ.	ԱՂԱՋԱՆՅԱՆ Լ.			ԱՍՏԻՃԱՆ ԱՍՏ.1	ՇԻՆԱՐԱՐԱԿԱՆ ԷՎՐՈՍ ՍՊԸ ENGINEERING EVROS LLC		
ՊԱՇՏՈՆ	ԱԶԳԱՆՈՒՆ	ՍՏՈՐԱԳՐ.					